Fiche technique

Article 414736

Réhausse / inox / pour siphon corps diamètre 142

Informations produit

Avantages
• *Inox AISI 304 décapé, passivé.*
• *Adaptable aux siphon ACO HYGISOL avec corps diamètre 142.*

Description produit

- *Avec joint bi-position : avec et sans passage des fluides.*
- *Poids : 0.4 kg*

Données techniques

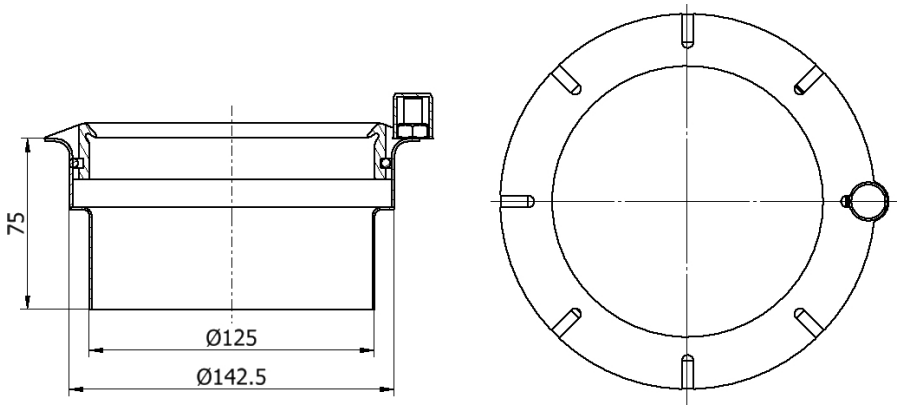

ACO s.a.s.
Boîte Postale 85
27940 Notre Dame de l'Isle
Tel : 02.32.51.20.31
contact@aco.fr www.aco.fr