Fiche technique

Article 304264

Modul 200

Caniveau Modul 200 - Long 2500 - Hauteur 60/70 - Verti en bout - Telesc platine DN157/110 - 3,9 L/S

Informations produit

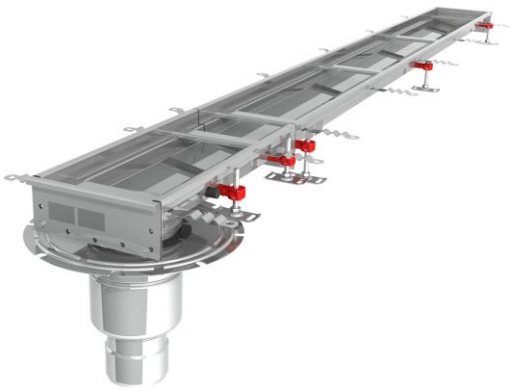

Avantages

- *Inox AISI 304 décapé, passivé.*
- *Entièrement testé et certifié suivant la norme NF EN 1253.*
- *Livré avec protection chantier et accessoire de pose.*
- *Ne comporte aucune zone de rétention d'eau.*
- *Solution entièrement inspectable.*
- *Large choix de grille pour répondre aux différentes applications.*

Description produit

- *Panier amovible indépendant de la cloche siphoïde et positionné au-dessus de la garde d'eau.*
- *Cuve équipée d'un remplissage sous bordure en EPDM, posé en usine pour une meilleure résistance à la charge.*
- *Boitier siphon téléscopique avec cloche siphoïde inversée électropolie démontable permettant un débit important.*
- *Evacuation verticale en bout en sortie DN 110 pour un débit minimal de 3.9 l/s.*
- *Pieds de réglage rapide pour mise à niveau par rapport au sol fini.*

Données techniques

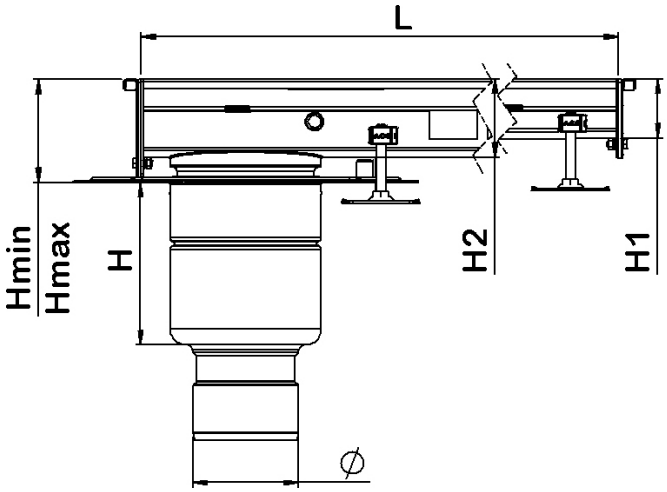

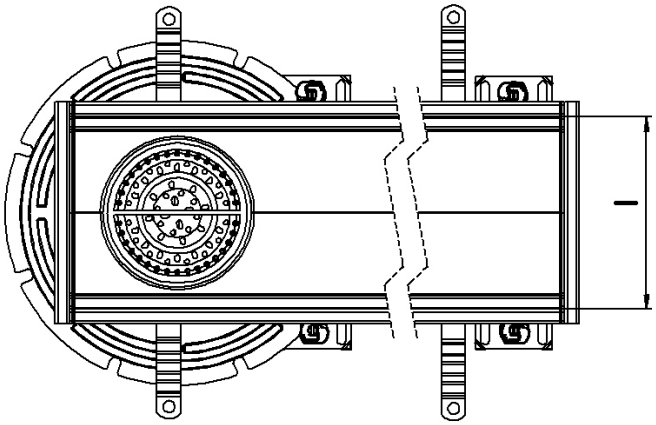

Article	Garde d'eau (mm)	Diamètre sortie (mm)	Débit (l/s)	Longueur (mm)	Largeur (mm)	Hauteur H1 (mm)	Hauteur H2 (mm)	Hauteur (mm)	Hauteur Min/Max (mm)	Poids (kg)
304264	*50*	*110*	*3,9*	*2500*	*200*	*60*	*70*	*170*	*81/125*	*20,90*

ACO s.a.s.
Boîte Postale 85
27940 Notre Dame de l'Isle
Tel : 02.32.51.20.31
contact@aco.fr www.aco.fr