Siphon Easy Thin Bed complet / 250x250 caillebotis / horizontale DN110 / monolithique

Informations produit

Avantages

- Acier Inoxydable AISI 304 décapé par immersion et passivé au bain.
- Entièrement testé et certifié suivant la norme NF EN 1253.
- Conception suivant la norme NF EN 14159 et les recommandations de l'**EHEDG**.
- Solution entièrement inspectable, absence de zone de rétention.
- Système monolithique avec platine de reprise d'étanchéité sous carrelage.
- Couverture caillebotis antidérapante R12 avec bords non coupants, conforme accès PMR.
- Classe L15 conformément à la norme NF EN 1253.
- Livré complet avec protection chantier bois et accessoires de pose.

Description produit

- Couverture caillebotis antidérapante R12 avec crantage double, maille de sécurité 19x19 mm et finition décapée, passivée. Anti-coupure, elle assure la protection du personnel lors des manipulations à la main.
- Cloche siphoïde inversée électropolie ACO EasyCare avec panier amovible, démontable pour un entretien aisé et rapide.
- Feuillure de cuve avec remplissage sous bordure en EPDM posé en usine pour une meilleure résistance à la charge.
- Fond de cuve comportant 4 pentes pour un ruissellement optimal des eaux usées.
- Cuve monolithique avec platine de reprise d'étanchéité sous carrelage dotée de 4 perforations pour la liaison equipotentielle et boitier siphon de diamètre 142 mm..
- Evacuation horizontale et sortie DN 110 avec système ACO Protect déjà en place pour un débit d'environ 2,7 l/s.
- Pieds de réglage pour une mise à niveau rapide par rapport au sol fini et une installation aisée.
- Recommandé pour les applications à débit standard en sol carrelé ou sol en résine.

Données techniques

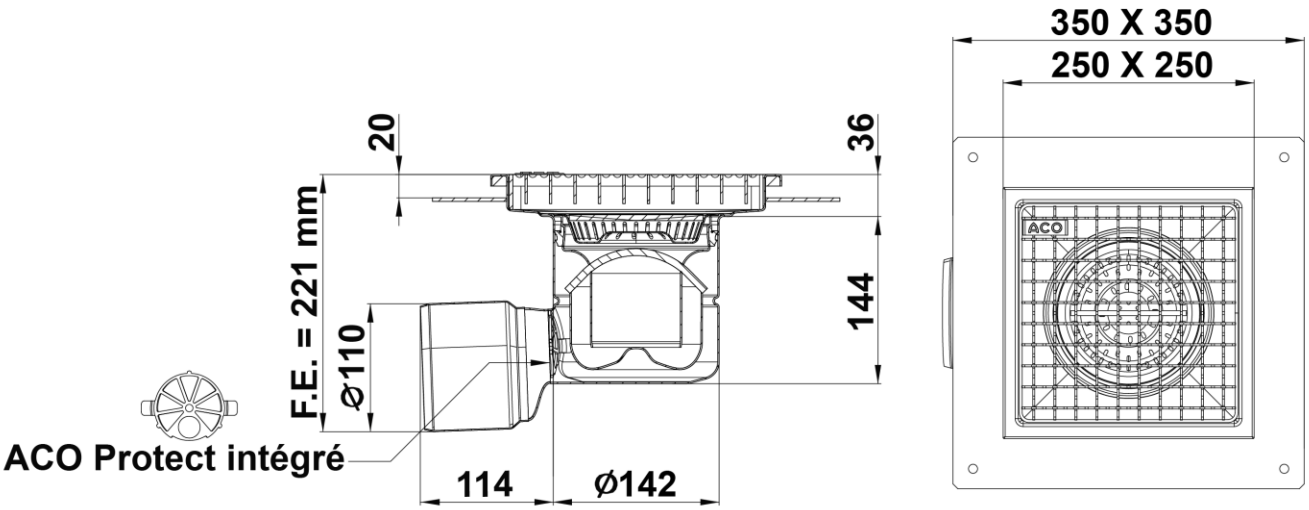

Article	Classe	Garde d'eau (mm)	Diamètre de sortie (mm)	Débit (l/s)	Longueur L (mm)	Largeur l (mm)	Fil d'eau F.E. (mm)	Poids (kg)
307561	L15	50	110	2,7	250	250	221	6,7

ACO s.a.s.
Boîte Postale 85
27940 Notre Dame de l'Isle
Tel : 02.32.51.20.31
contact@aco.fr www.aco.fr

Siphon Easy Thin Bed complet / 250x250 caillebotis / horizontale DN110 / monolithique

ACO s.a.s.
Boîte Postale 85
27940 Notre Dame de l'Isle
Tel : 02.32.51.20.31
contact@aco.fr www.aco.fr